TNR Guidata

Ingombri staffe

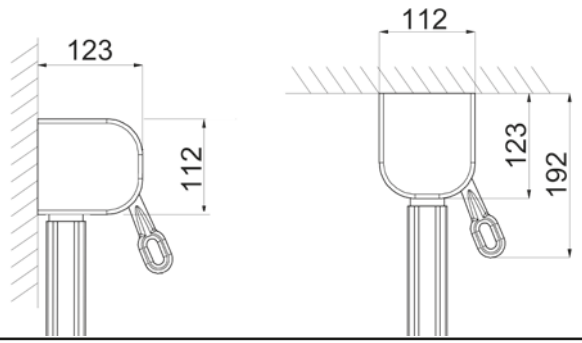

Ingombri staffe con cassonetto

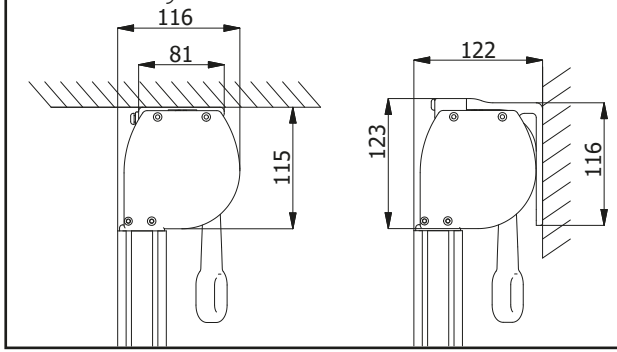

Staffe senza cassonetto

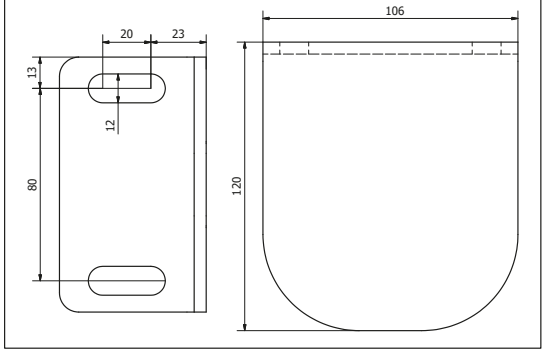

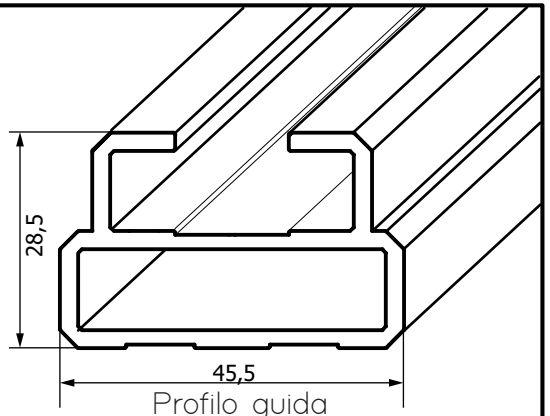

Profilo guida

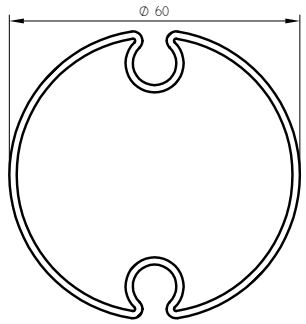

Profilo terminale

Piedino guida

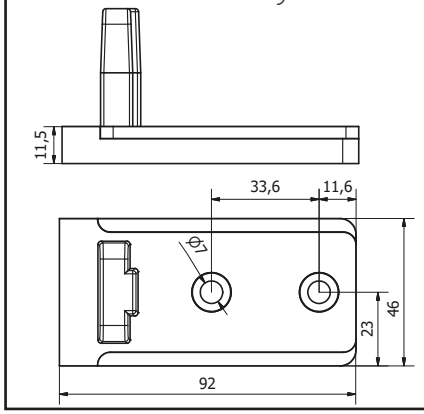

Staffe cassonetto

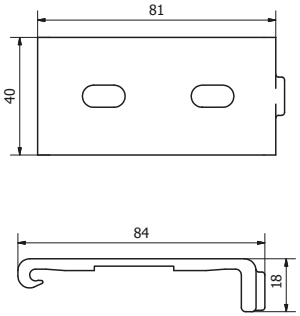

Caratteristiche tecniche